Telegärtner
KARL GÄRTNER GMBH

Артикул: J01020I1070

штепсельный разъем N RG-213/U; RG-214/U; 9880 Belden припайка/зажим IP 67

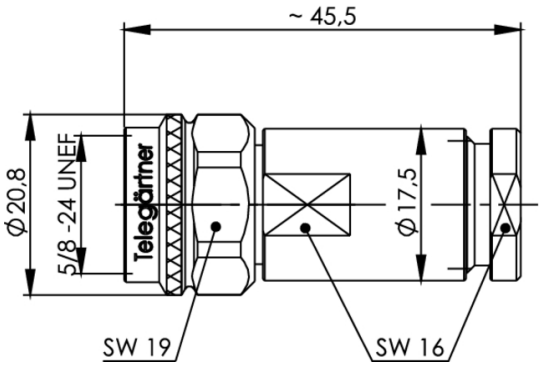

Технические характеристики	
Кабельная группа; кабель	RG-213/U; RG-214/U; 9880 Belden
Примечания	припайка/зажим; уплотнительная втулка IP 67
Монтаж	B01
Z	Ом
Размеры	
Монтажный размер	
стандарт MIL	

Описание изделия

Серия N включает широко распространенные коаксиальные штепсельные соединения среднего типоразмера. Они имеют одно винтовое соединение и водонепроницаемую поверхность сопряжения. В зависимости от типа конструкции их можно применять при частоте 11 ГГц. Волновое сопротивление составляет 50 Ом. Предусмотрены штепсельные соединения для гибких, полугибких, полужестких кабелей и кабелей с гофрированной оболочкой. В зависимости от исполнения кабели подсоединяются посредством обжатия, зажима или припайки. Благодаря конструктивному исполнению достигаются очень благоприятные электрические величины при затухании вследствие рассогласования (КСВН) и взаимной модуляции. Штепсельные соединители серии N вибростойкие и применяются для передачи сигналов и данных. Штепсельные соединители N особенно подходят для коаксиальных соединений,

© 2016 Telegärtner Karl Gärtner GmbH. Technische Änderungen vorbehalten. Technical changes reserved. www.telegaertner.com
Lerchenstr. 35, D-71144 Steinenbronn, Tel. +49 (0) 7157 125 100, Fax +49 (0) 7157 125 120, E-Mail: info@telegaertner.com

предназначенных для передачи средней мощности в высокочастотном диапазоне.

Плотность поверхности сопряжения между штепселем и гнездом штепсельных соединителей во вставленном состоянии соответствует IP 68. Этот класс защиты установлен для серии N в общем. Для отдельных штепсельных соединений возможны отклонения. В случае сомнений обращайтесь к нам.

Механические свойства	
Рекомендуемый крутящий момент при сочленении	4 - 6 Nm
Срок службы (циклов соединения)	≥ 500
Материал: пружинные контактные элементы	CuBe2, CuNi1Pb1P(C97)
Материал: внешний провод	CuZn39Pb3
Материал: прочие металлические детали	CuZn39Pb3
Материал: изолирующие детали	PTFE PTFE
Материал: уплотнения	Silicone, NBR силикон
Поверхность: внутренний провод	Cu2Ag5
Поверхность: внешний провод	CuSnZn3 (Telealloy); Ag2CuSnZn0.5 (Optargen)
Поверхность: прочие металлические детали	CuSnZn3 (Telealloy), Cu2Ni5

Тепловые и климатические свойства	
Категория испытаний согласно DIN IEC 60068. Часть 1	55/155/21

Электрические свойства	
Проходное сопротивление внутреннего проводника	≤ 1.5 mΩ
Проходное сопротивление внешнего проводника	≤ 1.0 mΩ
Сопротивление изоляции	≥ 5 GΩ
Диэлектрическая прочность	2.5 kVeff/50 Hz
Волновое сопротивление	50 Ω
Затухания вследствие рассогласования: прямое исполнение	≥ 30.5 dB/1 GHz
Затухания вследствие рассогласования:	≥ 30.5 dB/1 GHz

© 2016 Telegärtner Karl Gärtner GmbH. Technische Änderungen vorbehalten. Technical changes reserved. www.telegaertner.com
Lerchenstr. 35, D-71144 Steinenbronn, Tel. +49 (0) 7157 125 100, Fax +49 (0) 7157 125 120, E-Mail: info@telegaertner.com

угловое исполнение	
Рабочее напряжение	≤ 1 kVeff/50 Hz
Диапазон частот до	11 GHz

Стандарты	
IEC 61 169-16	

Примечание

Другие варианты штепсельных соединений N можно собрать из комбинированных разъемов и зажимов для крепления кабеля.

Оконцованные ВЧ-кабели со штепсельными соединениями N по запросу.

© 2016 Telegärtner Karl Gärtner GmbH. Technische Änderungen vorbehalten. Technical changes reserved. www.telegaertner.com
Lerchenstr. 35, D-71144 Steinenbronn, Tel. +49 (0) 7157 125 100, Fax +49 (0) 7157 125 120, E-Mail: info@telegaertner.com