Montagecode
D04
assembly code

Assembly Instruction
Montageanweisung

Montagecode
D04
assembly code

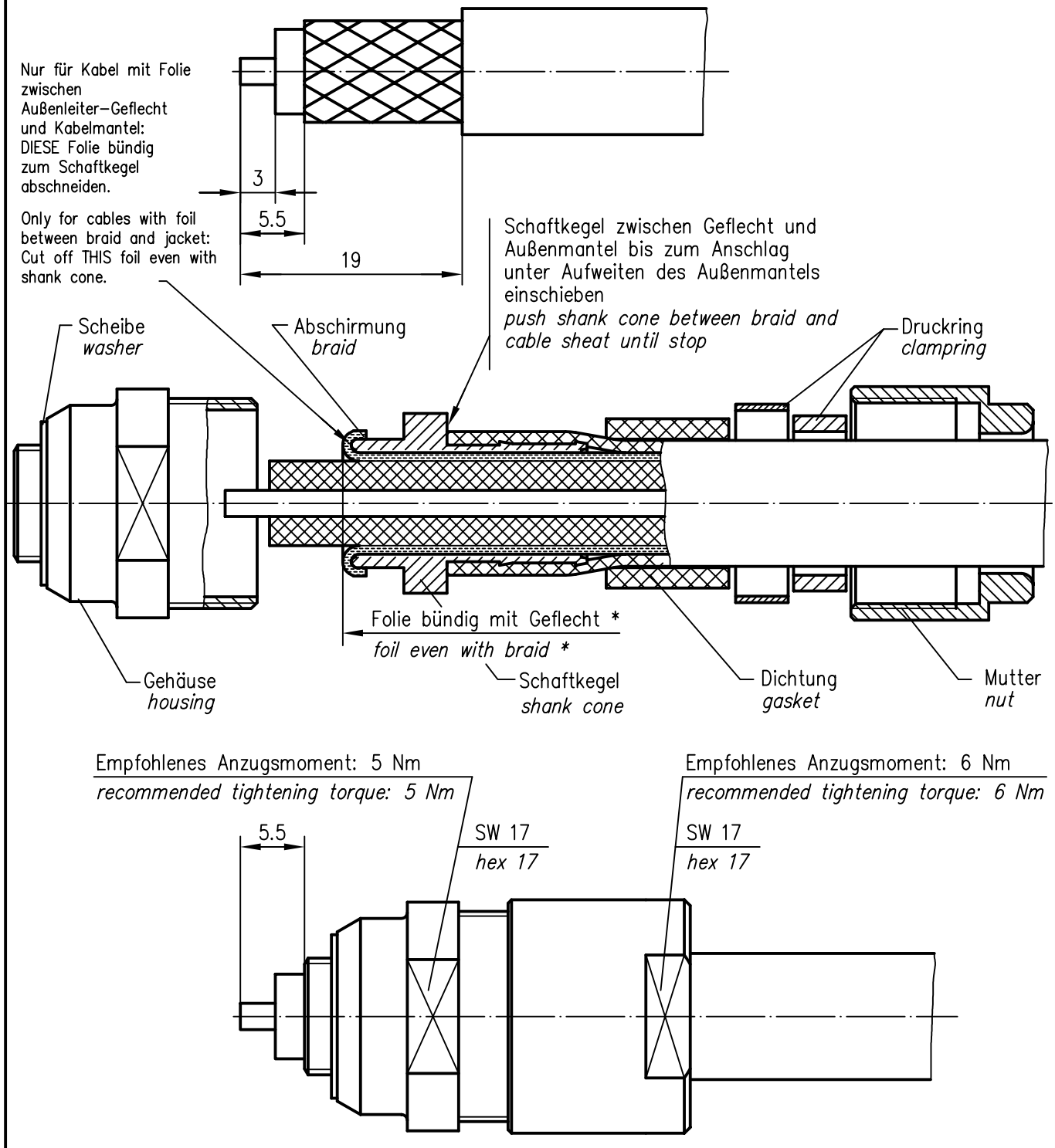

d	17920	12.07.06	GB
c	12656	06.07.01	MA
b	10298	13.04.99	BJ
a	7419	13.12.96	BJ
Index *index*	Änderung *modification*	Datum *date*	Name *name*

	Datum *date*	Name *name*
Gez. *drawn*	15.05.90	Bu
Gepr., *app'd*	13.12.90	BJ

Cable Clamp
Kabelabfangung

Unterl.–Art	TG–Nr.
R	T00100D0004

Ersatz für/*replacement for*

Original *original*	A4	Blatt *sheet*	1/1

Maßstab *scale*	2:1

Telegärtner

Alle Rechte vorbehalten/All rights reserved © by Telegärtner K. Gärtner GmbH D–71144 Steinenbronn Lerchenstr.35 Tel.: +49(0)7157/125–100 Fax: –120 URL: www.telegaertner.com