NBB75FG

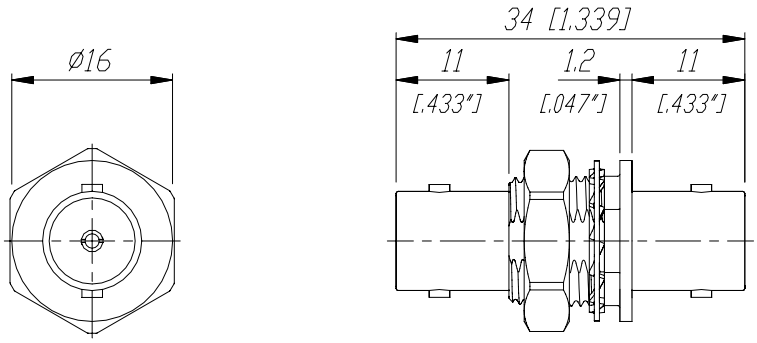

Frontplattenausschnitt
Panel cut out

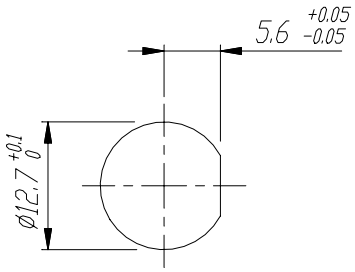

					Werkstoff:	Massstab:		Datum	Name
				*)Lieferant darf ohne Rueckspracche nicht geaendert werden		2:1	Gezeichnet	08.07.00	Lehner
				Zeichnung urheberrechtlich geschuetzt (DIN 34) (C)		(A4)	Geprueft		
							Gesehen		
				Benennung: NBB75FG			Ersetzt durch:		Blatt
				Feed Through Grounded			Ersatz fuer:		von Blatt
				NEUTRIK AG FL-9494 SCHAAN			Zeichn. Nr. 3102 ST 2506		
Ind.	Aenderung	Datum	Name						