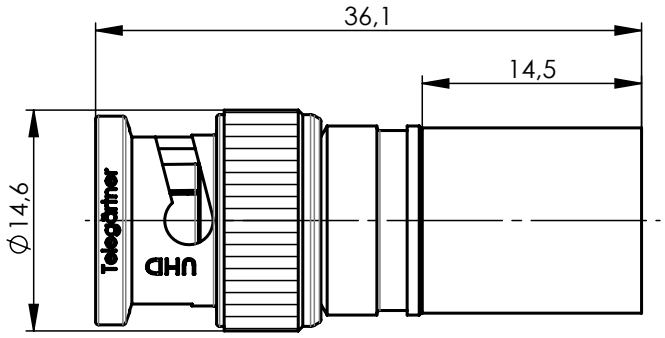

Mechanical characteristics	**Mechanische Eigenschaften**		
cables	Kabel	Belden 4731R, Percon VK90 SILVER+	
interface dimensions acc. to assembly code	Steckgesicht nach Montageanleitung	IEC 61169-63	
centre conductor	Innenleiter	Crimp	
outer conductor	Außenleiter	Crimp	
mating life	Steckzyklen	>500	
Components	***Bauteile***	***Materials / Material***	***Finish / Oberfläche***
centre contact	Innenkontakt	CuZn39Pb3	Cu1Ni2Au0,8
outer contact	Außenkontakt	CuZn39Pb3	Cu2Ni5
other metal parts	sonstige Metallteile	GD-ZnAl4Cu1	Zn/Cu6Ni6
crimp ferrule	Crimprohr	SF Cu w	Ni5
insulator	Isolierung	PTFE modified / modifiziert	
gasket	Dichtung	NBR	
Electrical characteristics	**Elektrische Eigenschaften**		
impedance	Wellenwiderstand	75 Ω	
return loss	Rückflussdämpfung	typ.: 1 GHz - 36 dB; 4 GHz - 29 dB; 8 GHz - 29 dB; 12 GHZ - 22 dB	
working voltage	Betriebsspannung	≤ 0,5 kV_{eff} / 50 Hz	
voltage proof	Prüfspannung	1,5 kV_{eff} / 50 Hz	
insulation resistance	Isolationswiderstand	≥ 5 GΩ	
contact resistance	Durchgangswiderstand		
centre contact	Innenkontakt	≤ 20 mΩ	
outer contact	Außenkontakt	≤ 5 mΩ	
Environmental	**Umgebung**		
operating temp.	Betriebstemperatur	-30°C / +75°C	
RoHS compliant	RoHS konform	2011/65/EU	

M 1:1

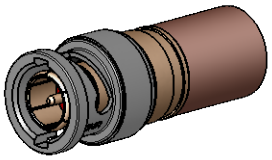

Änd./ *rev. Index*	Änderungs-Nr. / *revision code*	Datum/ *date*	Name/ *name*		Datum/ *date*	Name/ *name*	Gewicht/ weight [g]
				gez./ *drawn*	21.06.2018	BJ	ca./approx. 15,4
				gepr./ *appr.*	21.06.2018	KL	

Maßstab/ *scale*: 2:1 (1:1)

Benennung/ *title*: UHD-BNC Straight Plug 8k 12 GHz
UHD-BNC-Kabelstecker

Telegärtner

untol. Maße/ *dim. without tolerances according to*

Unterl./*doc. type*: K

Zeichnungsnr./ *drawing no.*: J01002A0089

Ersatz für/ *replaces*: EWB80079-00

Maße/ *dimensions*: mm

Original : DIN A4

Blatt/ *sheet* 1 von/ *of* 1

Alle Rechte vorbehalten / all rights reserved © Telegärtner K.Gärtner GmbH D-71144 Steinenbronn Lerchenstrasse 35 Germany Phone: +49 7157/125-0 Fax: +49 7157/125-5120 www.telegaertner.com