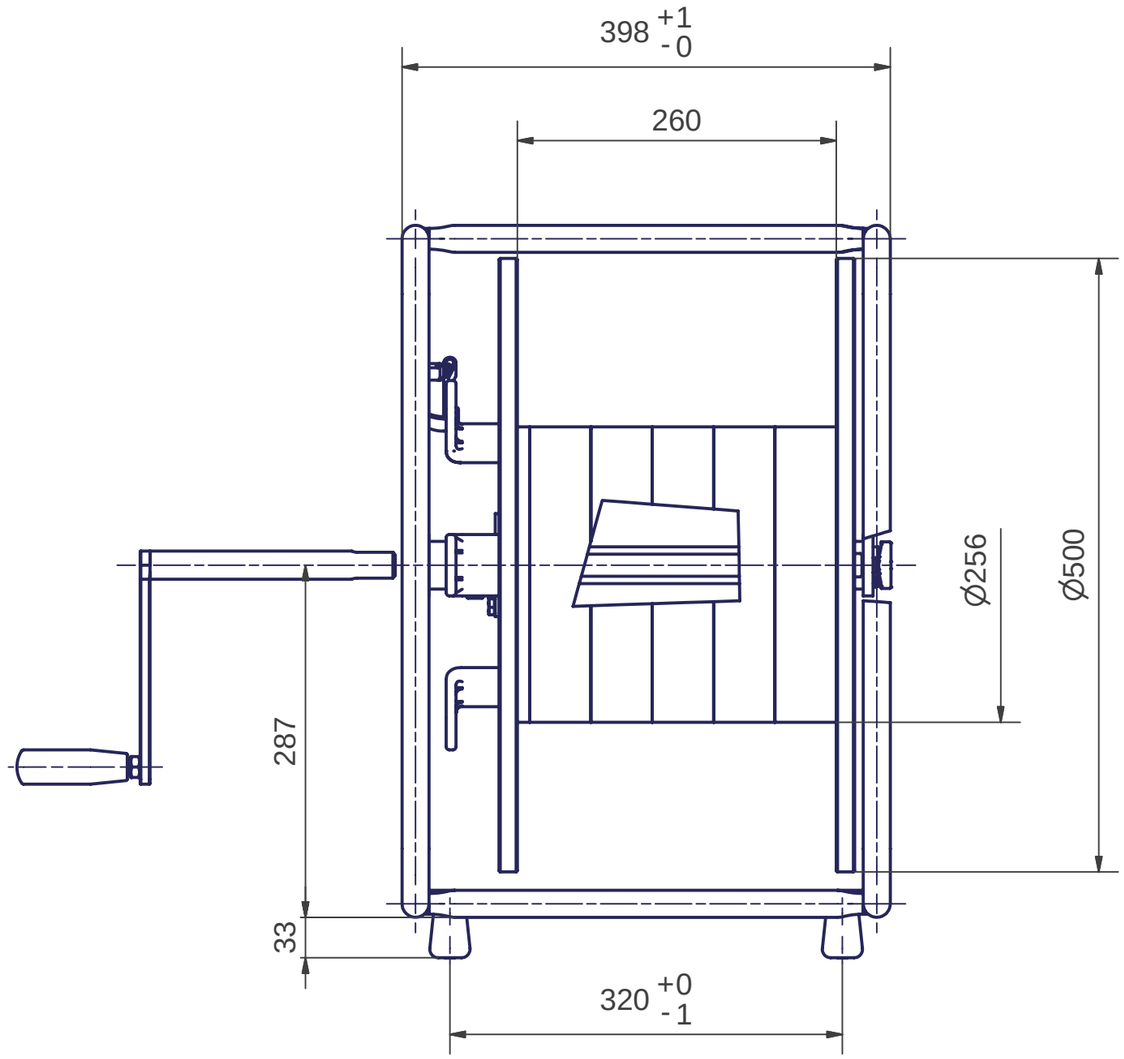

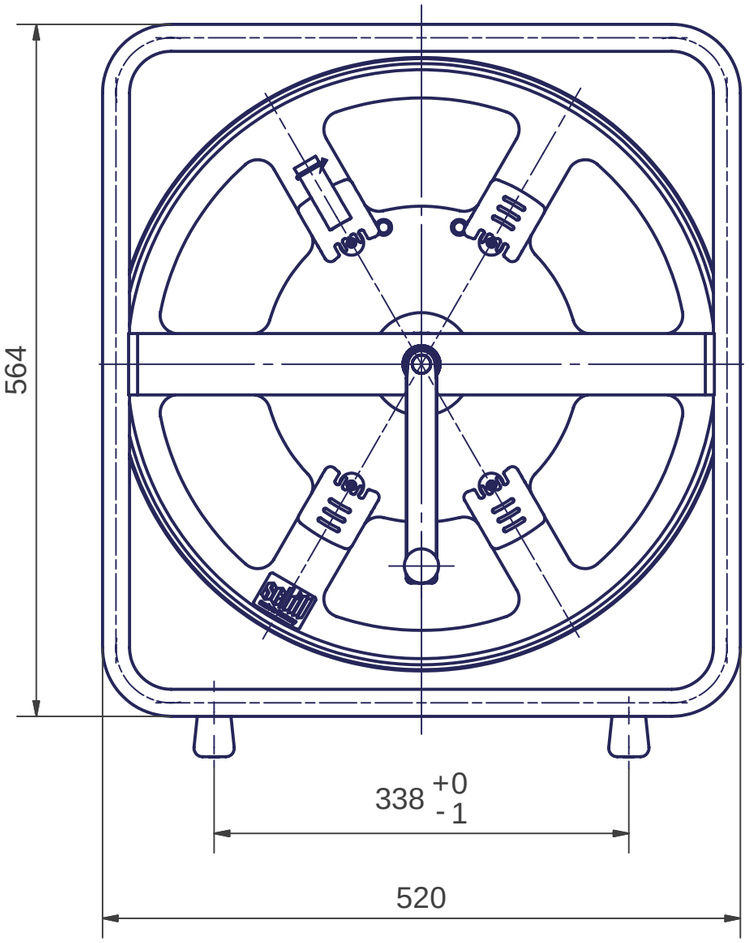

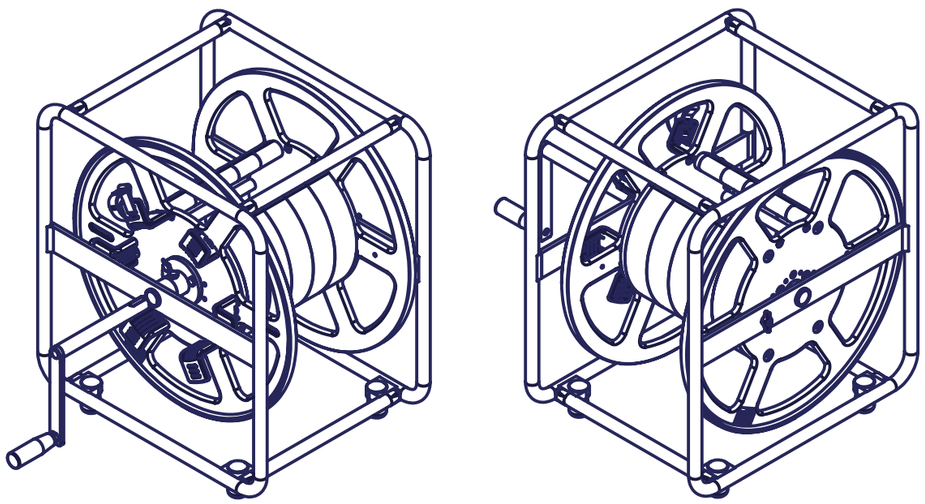

				Allg.Toleranzen Fertigung ISO 2768-m		MASSTAB 1:5	FORMAT A3
						WERKSTOFF	
						S.VERMERK	
					Datum / Name	SL 500 light	
				BEARB.	13.03.2018 FWalleczek		
				GEPR.	09.04.2018 FBrandt		
				NORM			
				Schill GmbH & Co.KG D-70709 Fellbach			Blatt 1
ZUST	AENDERUNG	DATUM	NAME	URSPR.	000325-01-ZN	ERS.F.	ERS.D.