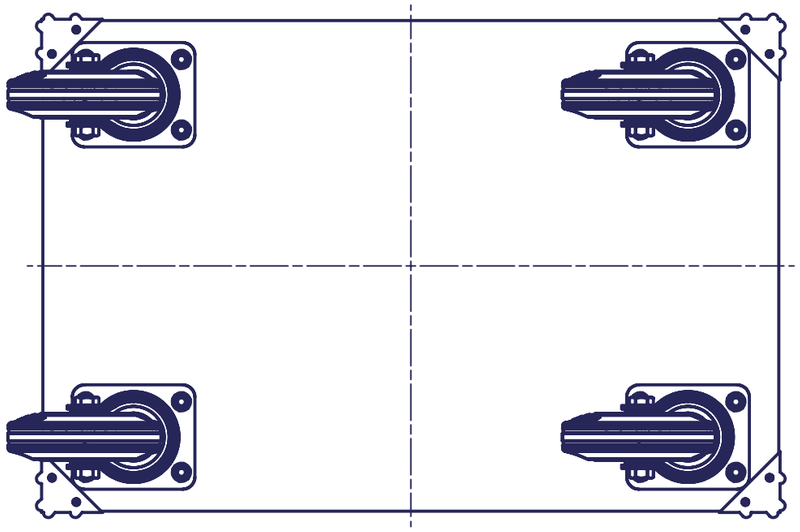

Z ( 1 : 1 )

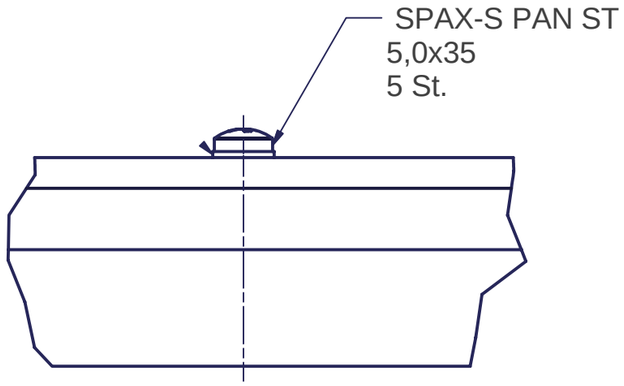


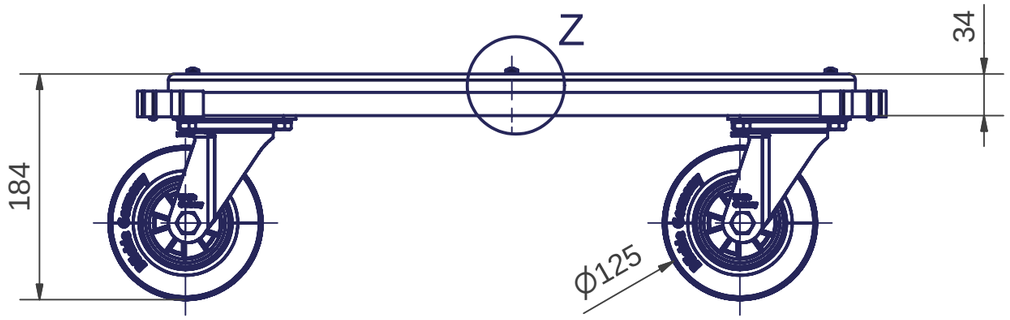


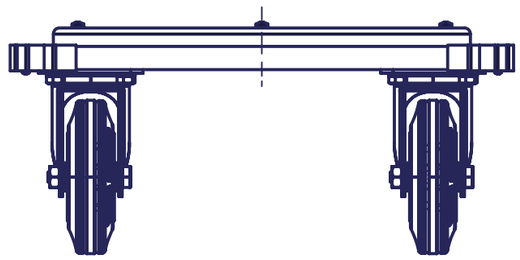

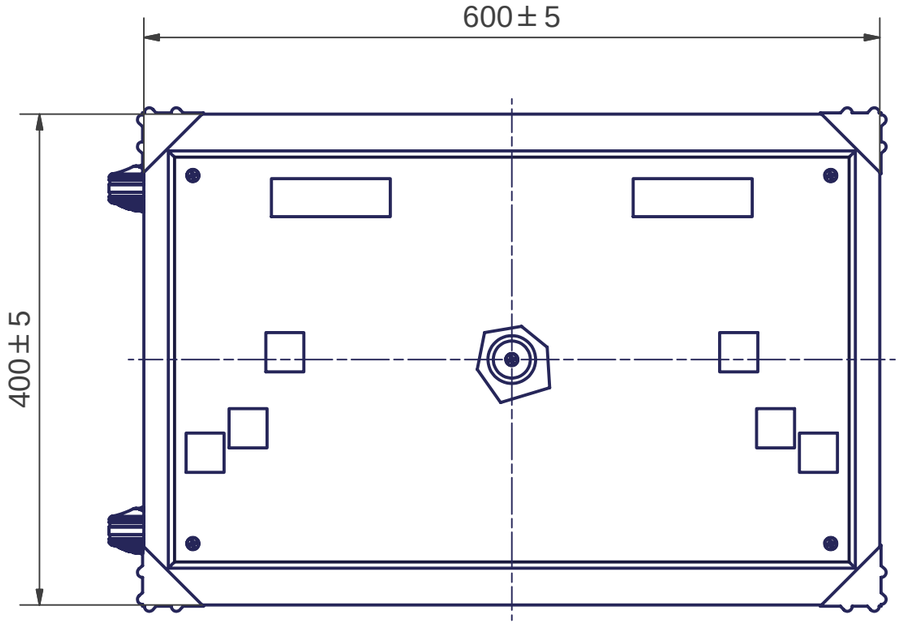


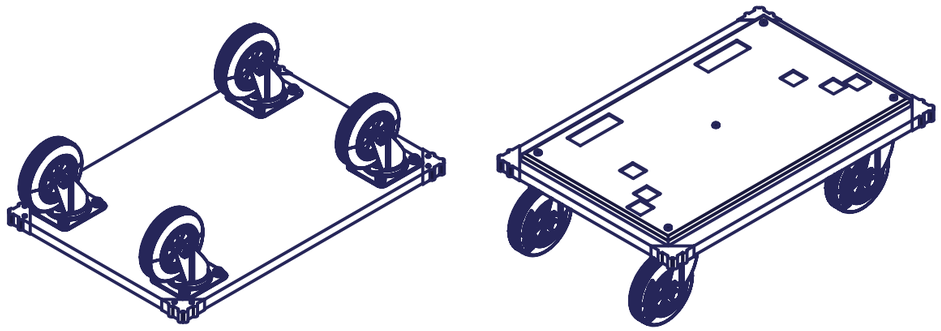

| | | | | | | | |
|---|---|---|---|---|---|---|---|
| | | | | Allg.Toleranzen Fertigung ISO 2768-m | | MASSTAB 1:5 | FORMAT A3 |
| | | | | | | WERKSTOFF | |
| | | | | | | S.VERMERK | |
| | | | | | Datum / Name | | |
| | | | | BEARB. | 14.11.2017 FWalleczek | TW SK 310-380-450 | |
| | | | | GEPR. | 15.11.2017 RWiedenmann | | |
| | | | | NORM | | | |
| | | | | Schill GmbH & Co.KG D-70709 Fellbach | | ZN-40599000000 | Blatt 1 |
| ZUST | AENDERUNG | DATUM | NAME | URSPR. | | ERS.F. | ERS.D. |