УСТАНОВКА НА КАБЕЛЬ И СБОРКА

Чтобы получить доступ к клеммам, следует удалить крепежные винты (рис. 1), снять внешний корпус (рис. 2), а затем снять кабельный зажим (рис. 3).

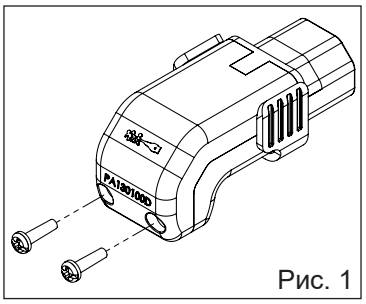

Рис. 1

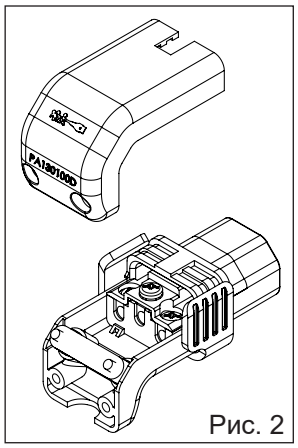

Рис. 2

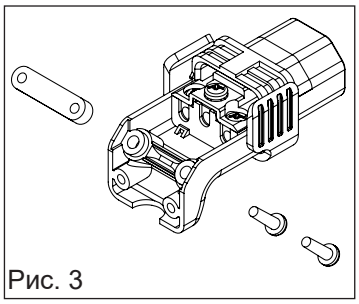
Рис. 3

Далее следует подсоединить кабель к клеммам (рис. 4), соблюдая правильную полярность и затянуть винты с номинальным значением крутящего момента (0.4 Нм). Зачищая оболочку кабеля важно убедиться, что жила заземления длиннее, чем жилы L и N. Длина свободных от внешней изоляции жил L и N должна быть 18 мм, жилы заземления 23 мм.

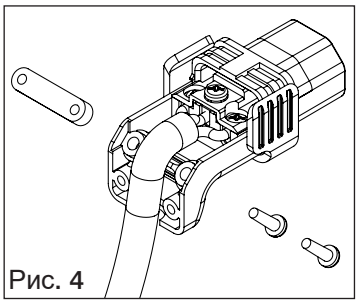
Рис. 4

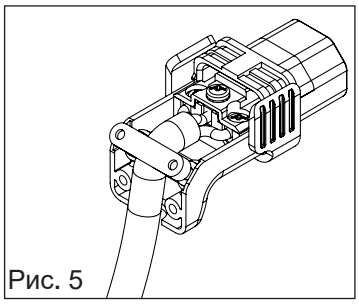
Рис. 5

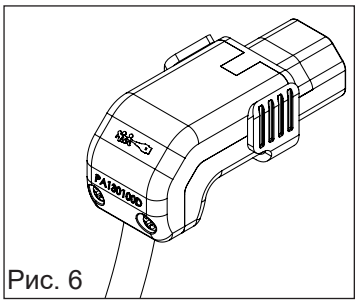

Рис. 6

Далее необходимо закрепить внешнюю оболочку кабеля (Рис. 4 и 5), убедившись, что винты затянуты (0.3 Нм), а затем установить внешний корпус и винты (Рис. 6).

ИЗМЕНЕНИЕ ОРИЕНТАЦИИ ВНЕШНЕЙ ЧАСТИ КОРПУСА

Ориентация угловой части разъема может быть изменена с «угловой вверх» на «угловой вниз». Это несложно сделать, следуя шагам, описанным ниже.

1. Снять рукоятку с разъема, сдвинув её вперед и потянув от разъема (рис. 7, 8 и 9).
2. Снять крепежные винты корпуса (рис. 10).

Рис. 7

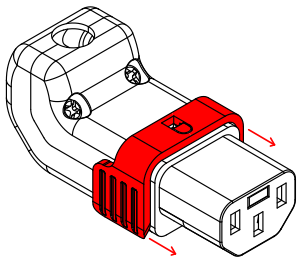

Рис. 8

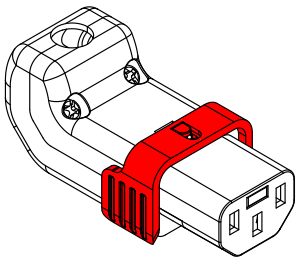

Рис. 9

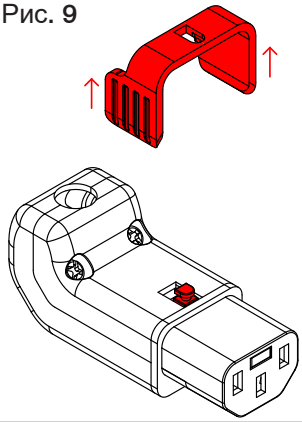

Рис. 10

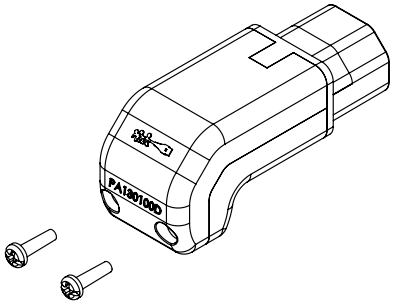

3. Снять верхнюю и нижнюю части корпуса (рис. 11).
4. Перевернуть контактную группу и закрыть внешний корпус. Ориентация разъема «угловой вверх» теперь должен находиться в положении «угловой вниз» или наоборот (рис. 12 и 13).
5. После установки внешнего корпуса установить рукоятку фиксирующего механизма (рис. 14).

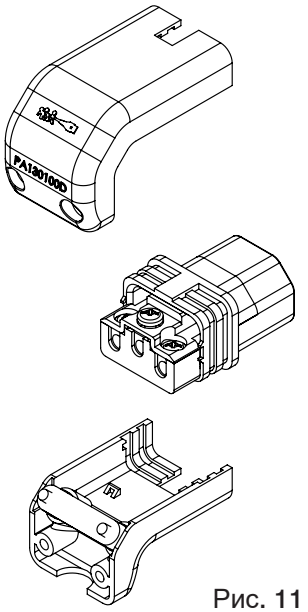

Рис. 11

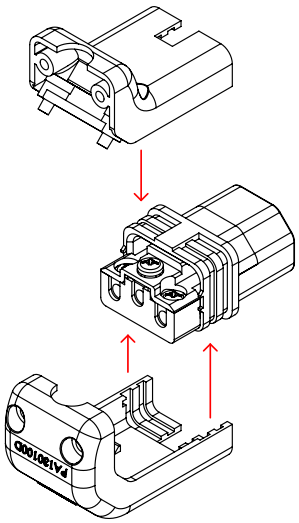

Рис. 12

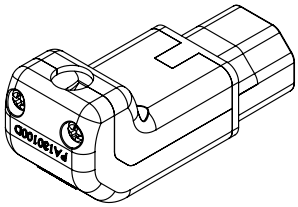

Рис. 13

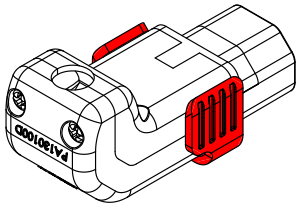

Рис. 14

ПОДКЛЮЧЕНИЕ И ОТКЛЮЧЕНИЕ

Для продления срока службы разъема и предотвращения износа фиксирующего элемента, важно соблюдать правило подключения. Перед вставкой разъема в ответную часть (штекер C14) механизм блокировочного элемента должен быть отключен. Для этого необходимо полностью втянуть КРАСНУЮ рукоятку (Рис. 16).

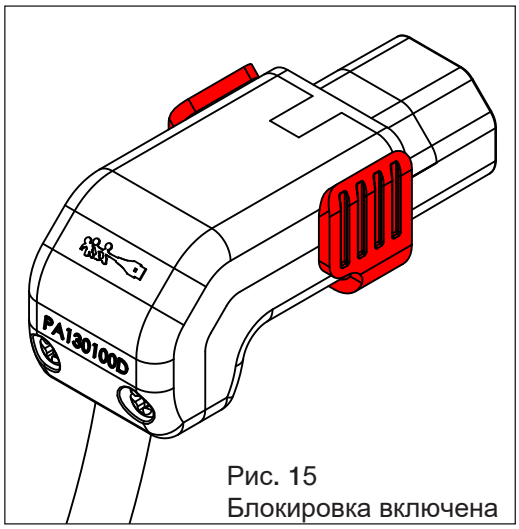

Рис. 15
Блокировка включена

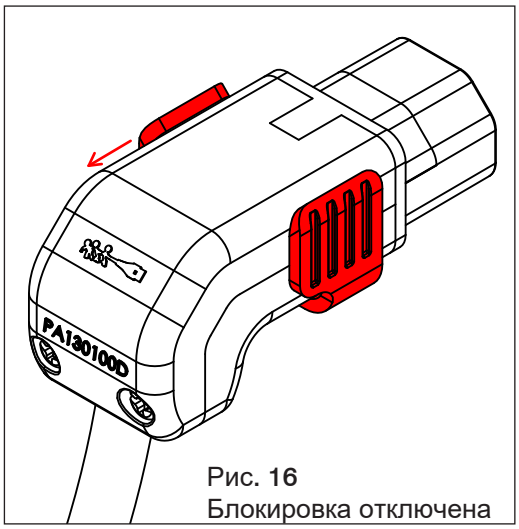

Рис. 16
Блокировка отключена

1. Положение фиксатора в момент подключения (Рис. 17).

2. Положение фиксатора в подключенном состоянии (Рис. 18).

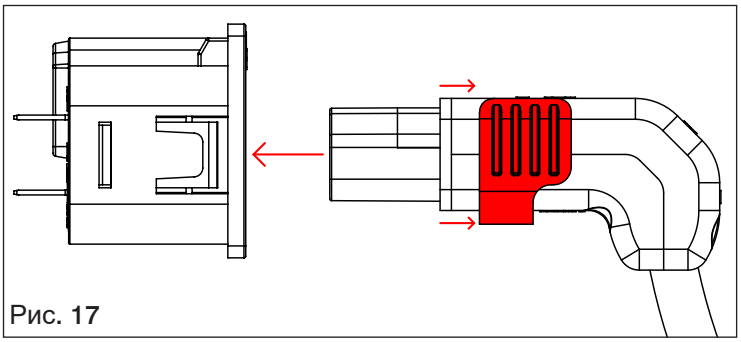

Рис. 17

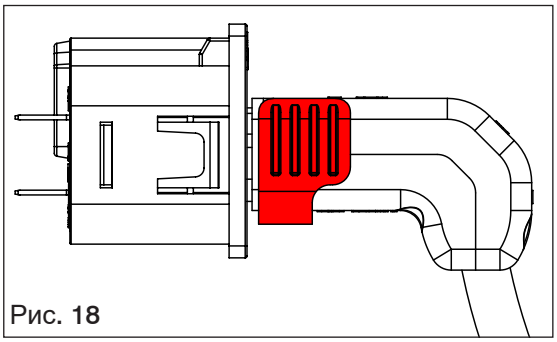

Рис. 18