УСТАНОВКА НА КАБЕЛЬ И СБОРКА

Чтобы получить доступ к клеммам, сначала необходимо снять рукоятку механизма фиксации (рис. 1-3), вывернуть крепежные винты (рис. 4), а затем снять внешний корпус и крепление кабеля (рис. 5).

Рис. 1

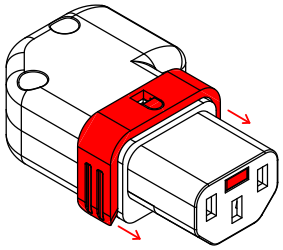

Рис. 2

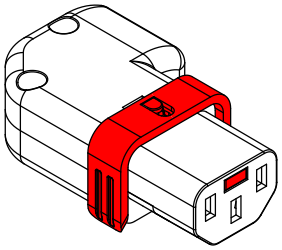

Рис. 3

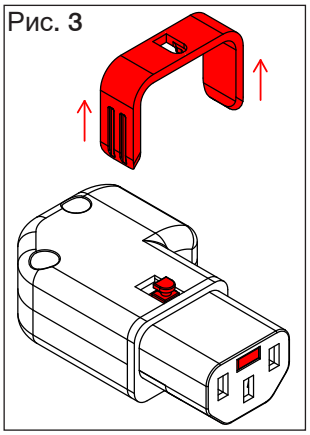

Рис. 4

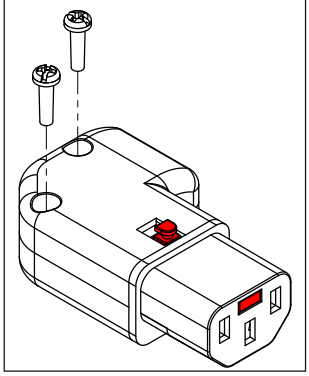

Далее следует подсоединить кабель к клеммам (рис. 6), соблюдая правильную полярность и затянуть винты с номинальным значением крутящего момента 0.4 Нм. Зачищая оболочку кабеля, важно убедиться, что жила заземления длиннее, чем жилы L и N. Длина свободных от внешней изоляции жил L и N должна быть 18 мм, жилы заземления 23 мм.

Рис. 5

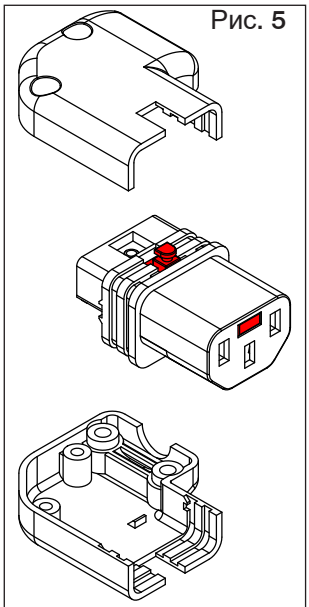

Рис. 6

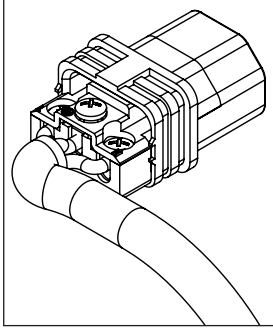

Рис. 7

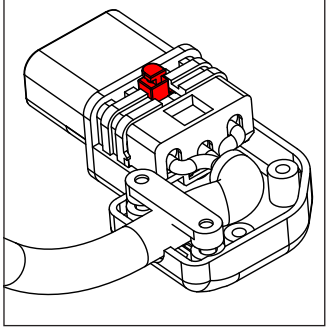

Рис. 8

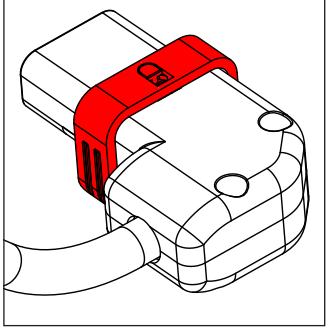

Далее следует закрепить внешнюю оболочку кабеля (Рис. 7), убедившись, что винты затянуты (0.3 Нм), а затем установить внешний корпус и винты (Рис. 8). Далее необходимо установить рукоятку механизма фиксации.

ИЗМЕНЕНИЕ ОРИЕНТАЦИИ ВНЕШНЕЙ ЧАСТИ КОРПУСА

Ориентация угловой части разъема может быть изменена с «угловой вправо» на «угловой влево». Это несложно сделать, следуя шагам ниже.

1. Снять рукоятку с разъема, сдвинув её вперед и потянув от разъема (рис. 9, 10 и 11).
2. Снять крепежные винты корпуса (рис. 12).

Рис. 9

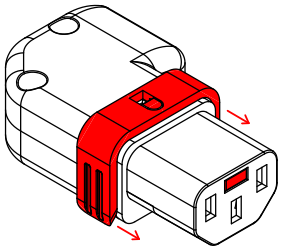

Рис. 10

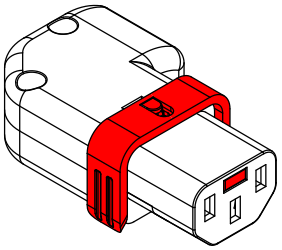

Рис. 11

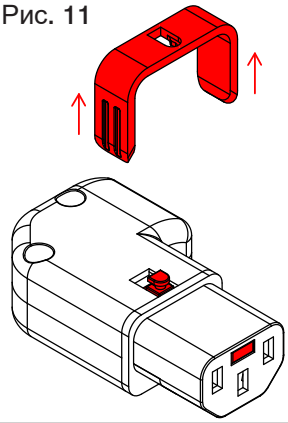

Рис. 12

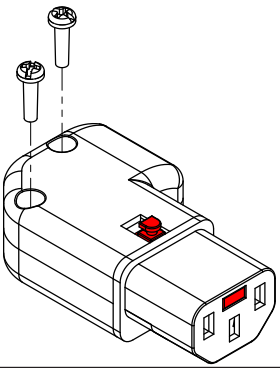

3. Снять верхнюю и нижнюю части корпуса (рис. 13).
4. Перевернуть контактную группу и закрыть внешний корпус. Ориентация разъема «угловой вправо» теперь должна находиться в положении «угловой влево» или наоборот (рис. 14).
5. После установки внешнего корпуса можно установить рукоятку фиксирующего механизма (рис. 15, 16).

Рис. 13

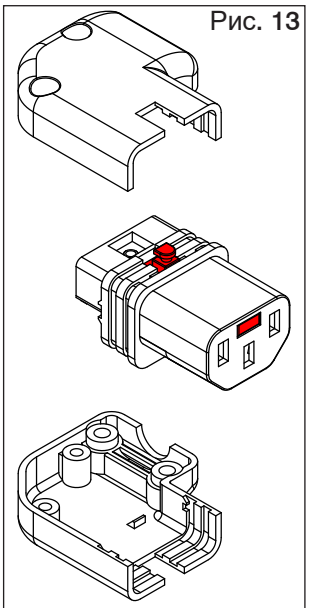

Рис. 14

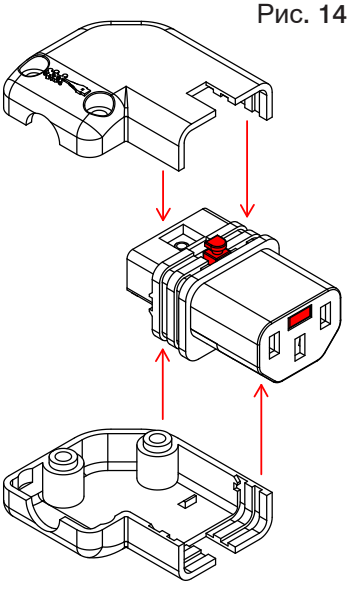

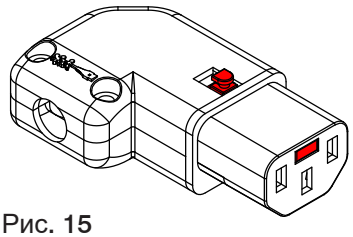

Рис. 15

Рис. 16

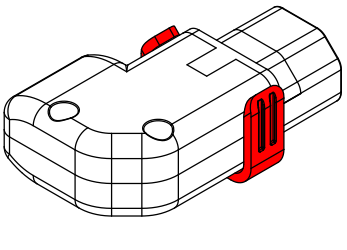

ПОДКЛЮЧЕНИЕ И ОТКЛЮЧЕНИЕ

Для продления срока службы разъема и предотвращения износа фиксирующего элемента, важно соблюдать правило подключения. Перед вставкой разъема в ответную часть (штекер C14) механизм блокировочного элемента должен быть отключен. Для этого необходимо полностью втянуть КРАСНУЮ рукоятку (Рис. 18).

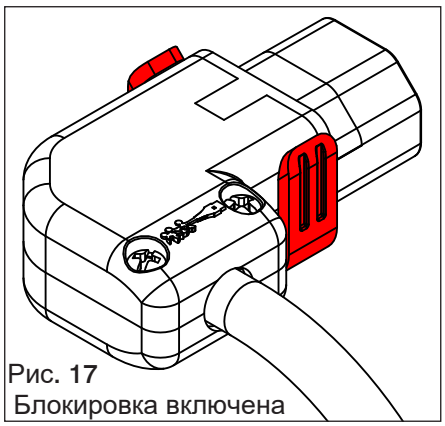

Рис. 17
Блокировка включена

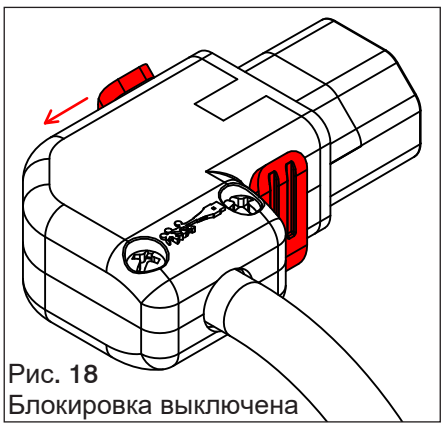

Рис. 18
Блокировка выключена

1. Положение фиксатора в момент подключения (Рис. 19).
2. Положение фиксатора в подключенном состоянии (Рис. 20).

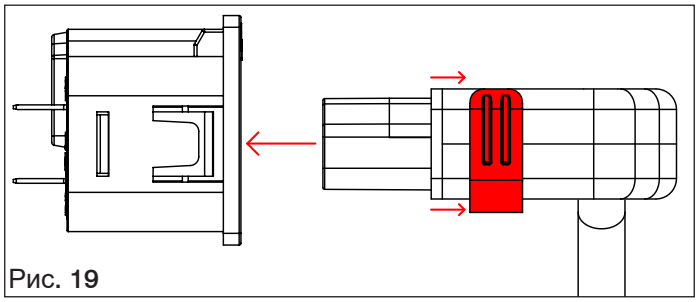

Рис. 19

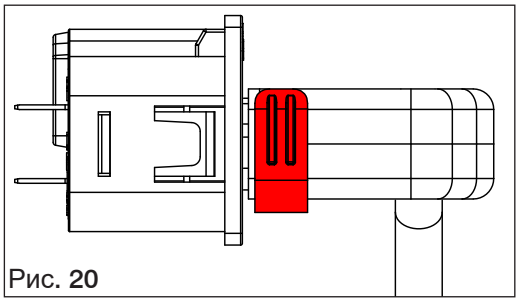

Рис. 20