Система настольного коммутационного люка для вытягиваемых кабелей

TB-FC-SC6E

Руководство пользователя
TB-FC-SC6E

Введение

Удобная система настольного коммутационного люка для организации подключений мобильного оборудования в конференц-залах и переговорных комнатах, не требующая использования дополнительных соединительных кабелей для коммутации устройства с разъемами в люке. В люке можно разместить до шести вытягиваемых кабелей различного назначения. Модель имеет встроенный разъем питания стандарта Schuko.

Система поставляется окрашенная черной матовой порошковой эмалью, верхняя декоративная панель выполнена из шлифованного черненого алюминия толщиной 5 мм.
В комплекте поставки предустановлены кабели наиболее популярных интерфейсов: VGA, HDMI, USB(A), Cat.5e (RJ-45), аудио (Jack 3.5 stereo).
Для удобства эксплуатации предусмотрена возможность изменения глубины установки коммутационной панели.

Описание

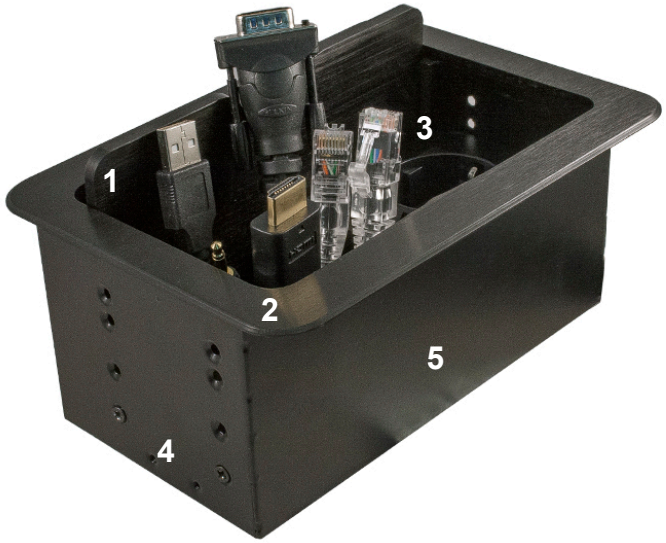

1. Крышка, выдвигается вручную
2. Декоративная панель
3. Панель с разъемами
4. Система регулировки панели по высоте
5. Внутренняя часть корпуса

Подключение

1. Подготовьте отверстие для люка, 120x165 мм

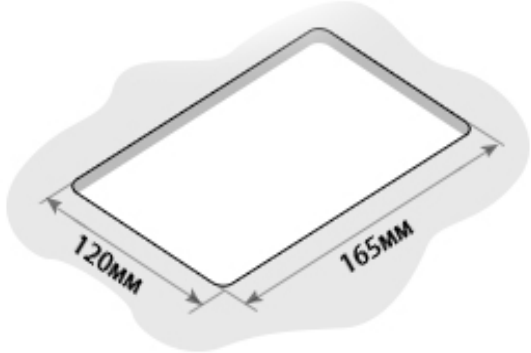

Для изготовления отверстия удобно использовать шаблон:

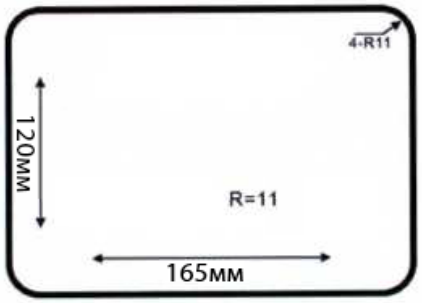

2. Отрегулируйте высоту установки коммутационной панели.

3. Вставьте внутреннюю часть корпуса
   в подготовленное отверстие

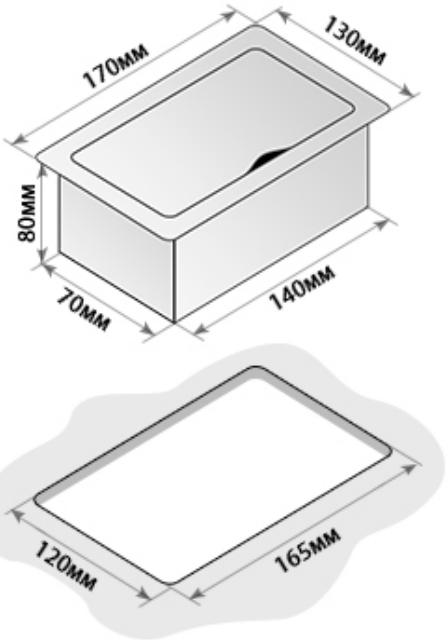

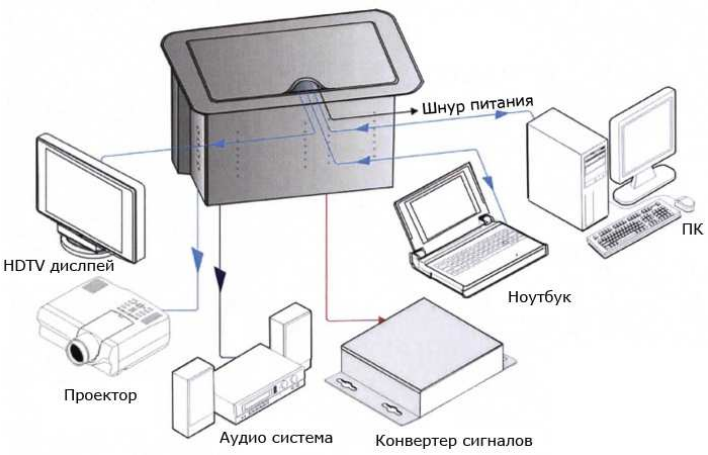

Габариты внешние (рамка) - 175мм x 130мм
Размер монтажного отверстия - 165мм x 120мм
Размер коммутационной панели - 140мм x 70мм
Монтажная глубина - 80мм
Диапазон рабочих температур - +5-45°C

Поставщик:

Первая Кабельная Компания
(495) 600-68-68, info@1-cable.ru, www.1-cable.ru